ÏÔÊ¾°åµÄÆ÷¼þÃüÃû·½Ê½´Ó100¿ªÊ¼

BUZ¶ËÊ¹ÓÃANÐÍ¿ÉÒÔ¸ÄÎªÕÛÏßÊ½£¬¿ÉÍ¨¹ýÁ¬½ÓÏßÇÐ¿Ú

ÐÂµçÂ·Ó¦ÓÃÊ±ÒªÇóÈçÏÂ£º

1£º·û°ÅÍ³Ò»¡¢Ó¦ÓÃÊ±Çë²»Òª¸ü¸ÄÆ÷¼þ·û°Å£»

2£º²ÎÊý¾¡¿ÉÄÜÍ³Ò»£»

3£ºÅÅÏß½Ó¿ÚÍ³Ò»£¬±ê×¼°åÓÃ11Õë¡¢²»ÓÃR105£¬ÐÓ¦°åÓÃ12Õë¡¢ÓÃR105£»

4£ºCN2-CN4ÐèÒª¸ù¾Ý¿Í»§ÒªÇóÑ¡ÓÃ²»Í¬µÄ·â×°ÐÎÊ½¡£

³ÌÐò²ÎÊý(³õ²½¹ÀËã)£º

1£º¼ì¹øÎªPWMÏÈÊä³ö80H£¬È»ºóKÊä³ö7US¸ßµçÆ½£»

2£ºÒª±£Ö¤Æô¶¯Ê±IGBTµ¼Í¨¿í¶ÈÎª8US×óÓÒ£¬²ÉÓÃPANÐÅºÅÆô¶¯£»

3£ºÆô¶¯ºó500MSÄÚ£¬PWM²»±ä¡¢500MSºó¾ÝµçÁ÷ADÅÐÊÇ·ñÔö¼õPWM¡£

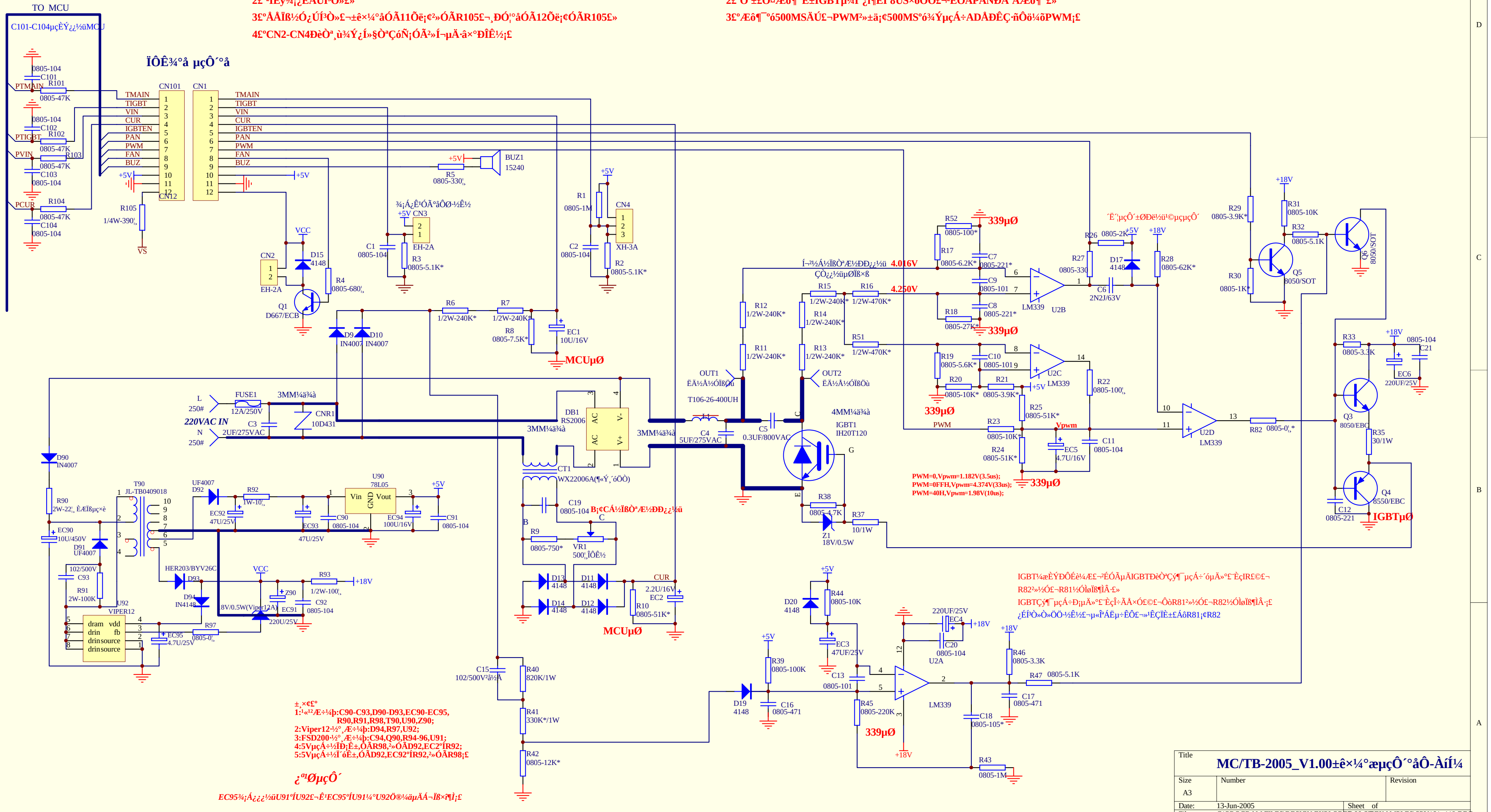

TO MCU
C101-C104µçÈÝ¿¿½üMCU
ÏÔÊ¾°å µçÔ´°å
PTMAIN
PTIGBT
PVIN
PCUR
R101
R102
R103
R104
0805-47K
C101
C102
C103
C104
0805-104
R105
1/4W-390¦¸
VS
CN101
CN12
CN1
TMAIN
TIGBT
VIN
CUR
IGBTEN
PAN
PWM
FAN
BUZ
+5V
BUZ1
15240
R5
0805-330¦¸
¾¡Á¿Ê¹ÓÃ°åÔØ·½Ê½
CN3
EH-2A
C1
0805-104
R3
0805-5.1K*
CN2
VCC
D15
4148
R4
0805-680¦¸
Q1
D667/ECB
R1
0805-1M
CN4
XH-3A
C2
0805-104
R2
0805-5.1K*
R6
1/2W-240K*
R7
1/2W-240K*
R8
0805-7.5K*
EC1
10U/16V
MCUµØ
D9
D10
IN4007
L
N
250#
220VAC IN
FUSE1
12A/250V
3MM¼ä¾à
C3
2UF/275VAC
CNR1
10D431
DB1
RS2006
AC
V-
V+
L1
T106-26-400UH
C4
5UF/275VAC
C5
0.3UF/800VAC
OUT1
OUT2
ËÄ½Å½ÓÏßÖù
4MM¼ä¾à
IGBT1
IH20T120
G
C
E
CT1
WX22006A(¶«Ý¸´óÖÒ)
C19
0805-104
B¡¢CÁ½ÏßÒªÆ½ÐÐ¿¿½ü
R9
0805-750*
VR1
500¦¸ÎÔÊ½
D11
D12
D13
D14
4148
CUR
EC2
2.2U/16V
R10
0805-51K*
MCUµØ
R38
0805-4.7K
Z1
18V/0.5W
R37
10/1W
R11
R12
R13
R14
R15
1/2W-240K*
R16
R51
1/2W-470K*
Í¬²½Á½½ÏßÒªÆ½ÐÐ¿¿½ü
ÇÒ¿¿½üµØÏß×ß
4.016V
4.250V
R52
0805-100*
R17
0805-6.2K*
C7
C8
0805-221*
C9
0805-101
R18
0805-27K*
339µØ
U2B
LM339
R19
0805-5.6K*
C10
0805-101
R20
0805-10K*
R21
0805-3.9K*
U2C
R22
0805-100¦¸
R25
0805-51K*
R23
0805-10K*
R24
0805-51K*
PWM
Vpwm
EC5
4.7U/16V
C11
0805-104
PWM=0,Vpwm=1.182V(3.5us);
PWM=0FFH,Vpwm=4.374V(33us);
PWM=40H,Vpwm=1.98V(10us);
´Ë´¦µçÔ´±ØÐë½ü¹©µçµçÔ´
R26
0805-2K
R27
0805-330
D17
4148
C6
2N2J/63V
+18V
R28
0805-62K*
U2D
LM339
R82
0805-0¦¸*
R29
0805-3.9K*
R30
0805-1K*
R31
0805-10K
R32
0805-5.1K
Q5
8050/SOT
Q6
8050/SOT
R33
0805-3.3K
EC6
220UF/25V
C21
0805-104
Q3
8050/EBC
R35
30/1W
Q4
8550/EBC
C12
0805-221
IGBTµØ
D90
IN4007
R90
2W-22¦¸ ÈÆÏßµç×è
EC90
10U/450V
D91
UF4007
C93
102/500V
R91
2W-100K
T90
JL-TB0409018
U92
VIPER12
dram vdd
drin fb
drinsource
drinsource
EC95
4.7U/25V
R97
0805-0¦¸
D92
UF4007
R92
1W-10¦¸
EC92
47U/25V
EC93
47U/25V
C90
0805-104
U90
78L05
Vin
GND
Vout
EC94
100U/16V
C91
0805-104
D93
HER203/BYV26C
D94
IN4148
Z90
18V/0.5W(Viper12A)
EC91
220U/25V
R93
1/2W-100¦¸
C92
0805-104
C15
102/500V²å½Å
R40
820K/1W
R41
330K*/1W
R42
0805-12K*
D19
4148
R39
0805-100K
C16
0805-471
D20
4148
R44
0805-10K
EC3
47UF/25V
C13
0805-101
R45
0805-220K
U2A
LM339
EC4
220UF/25V
C20
0805-104
R46
0805-3.3K
R47
0805-5.1K
C17
0805-471
C18
0805-105*
R43
0805-1M

±¸×¢£º

1:¹«¹²Æ÷¼þ:C90-C93,D90-D93,EC90-EC95,
R90,R91,R98,T90,U90,Z90;
2:Viper12·½°¸Æ÷¼þ:D94,R97,U92;
3:FSD200·½°¸Æ÷¼þ:C94,Q90,R94-96,U91;
4:5VµçÁ÷½ÏÐ¡Ê±,ÓÃR98,²»ÓÃD92,EC2ºÍR92;
5:5VµçÁ÷½Ï´óÊ±,ÓÃD92,EC92ºÍR92,²»ÓÃR98¡£

¿ª¹ØµçÔ´

EC95¾¡Á¿¿¿½üU91ºÍU92£¬Ê¹EC95ºÍU91¼°U92Ö®¼äµÄÁ¬Ïß×î¶Ì¡£

IGBT¼æÈÝÐÔÉè¼Æ£¬²ÉÓÃµÄIGBTÐèÒªÇý¶¯µçÁ÷´óµÄ»°£¨ÈçIR£©£¬
R82²»½Ó£¬R81½ÓÌøÏß¶ÌÂ·£»
IGBTÇý¶¯µçÁ÷Ð¡µÄ»°£¨ÈçÎ÷ÃÅ×Ó£©£¬ÔòR81²»½Ó£¬R82½ÓÌøÏß¶ÌÂ·¡£
¿ÉÍ³Ò»ÒÖÖ·½Ê½£¬µ«Î²ÁËµ÷ÊÔ£¬»¹ÊÇÏÈ±£ÁôR81¡¢R82

Title
MC/TB-2005_V1.00±ê×¼°æµçÔ´°åÔ-ÀíÍ¼
Size A3
Number
Revision
Date: 13-Jun-2005
Sheet of
File: C:\PROGRAM FILES\DESIGN EXPLORER 99 SE\EXAMPLES\SPY181~112.DDB
Drawn By: